İZOS-110

ÇUHADAROĞLU metal SANAYİ VE PAZARLAMA A.Ş.

ÜST HAVA KESİCİ İŞLEMLERİ

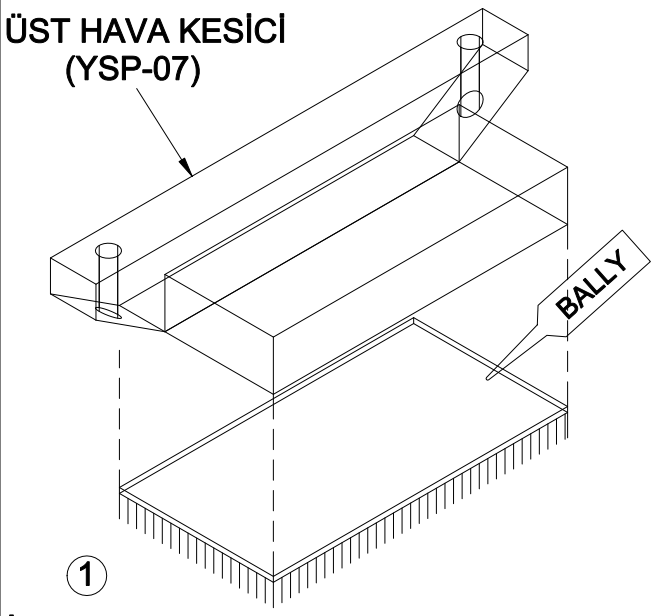

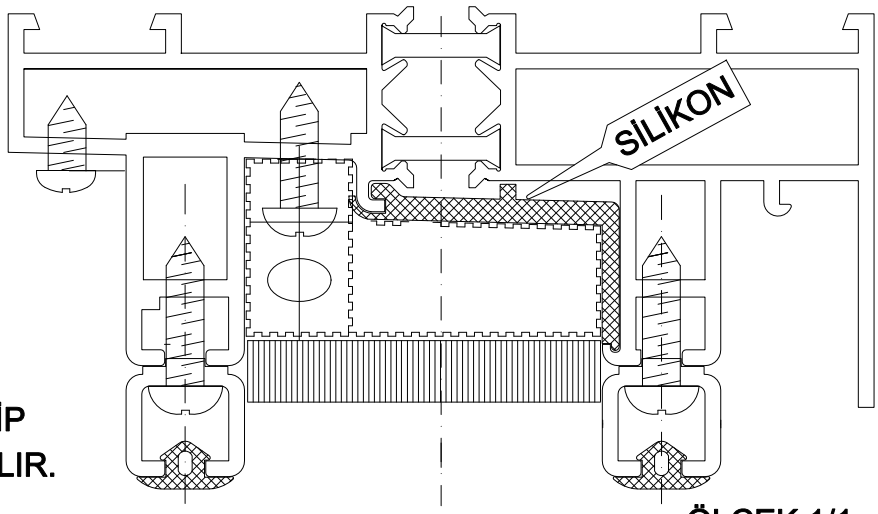

ÖLÇEK:1/1

1

İMALATTA:

45 mm x 86 mm ÖLÇÜSÜNDE HALI KESİLİP
ÜST HAVA KESİCİYE (YSP-07) YAPIŞTIRILIR.

2

ŞANTİYEDE:

1) KASA: MONTAJ VİDALARI ÇAKILIR.
2) YSP-01 PLASTİĞİ KASAYA TAKILIR.
3) ÜST HAVA KESİCİ (YSP-07) YAPIŞTIRILIR VE VİDALANIR.

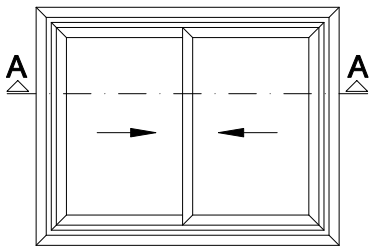

DİKKAT!
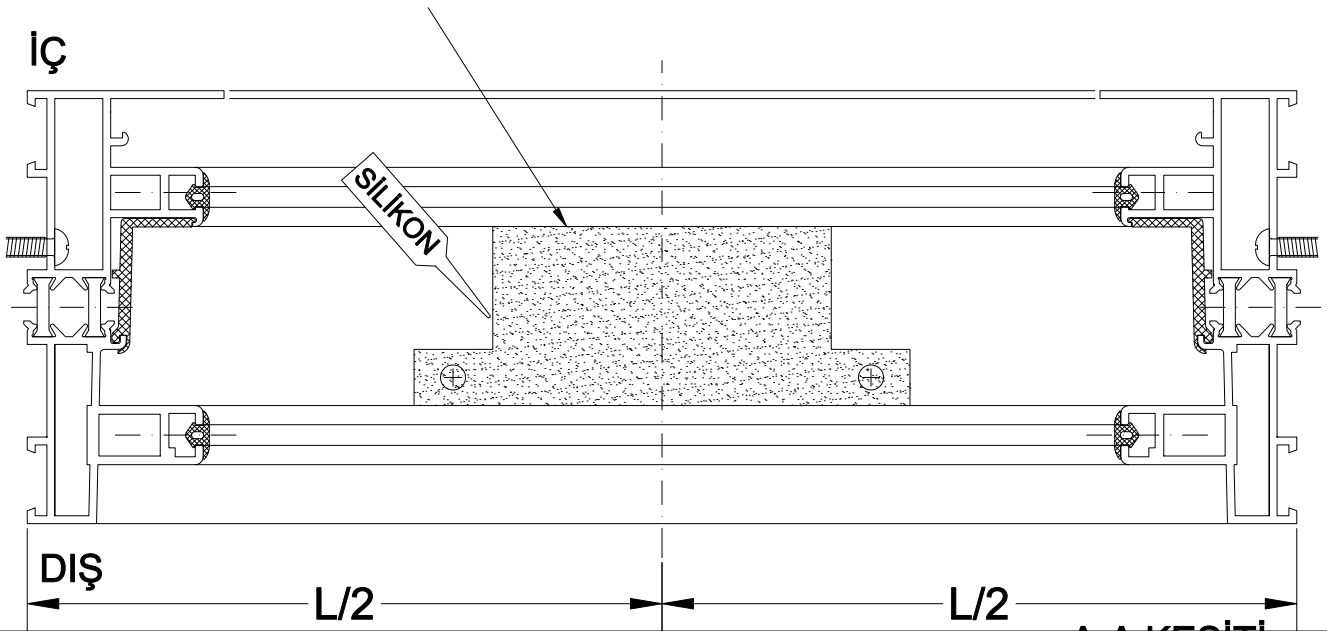
KANATLAR TAKILDIKTAN SONRA ÜST HAVA KESİCİ KONULUR.